Boucles Bouclage Entrées Sorties du ballon central

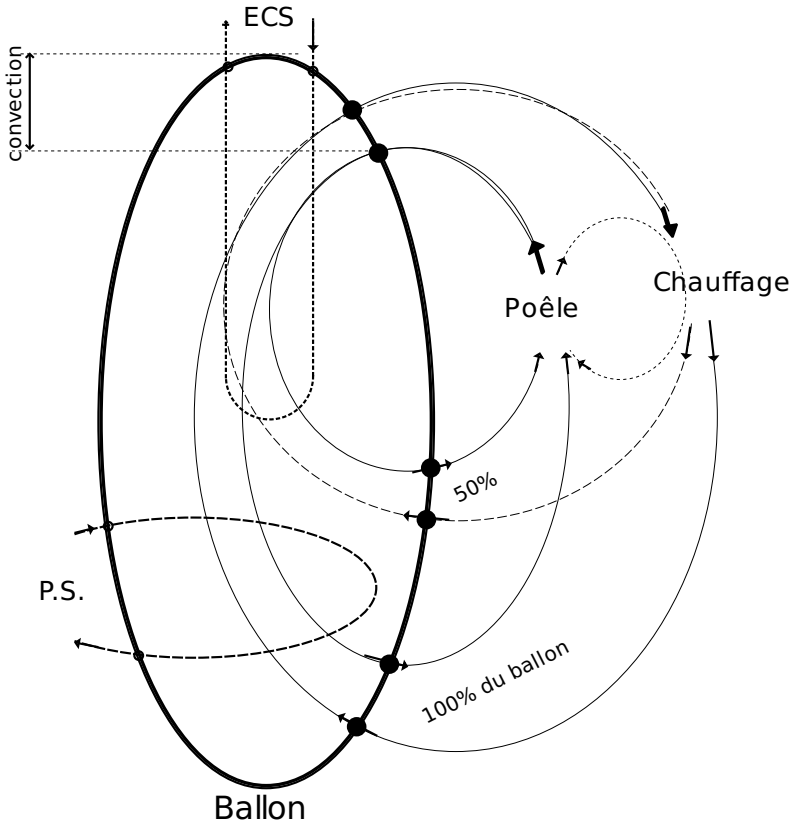

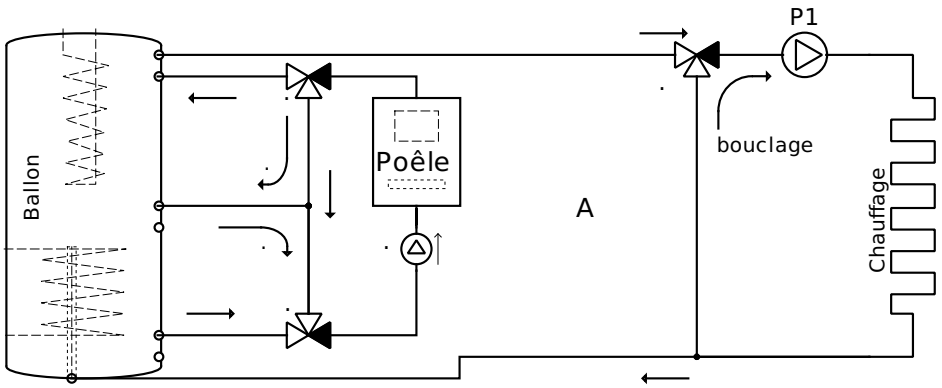

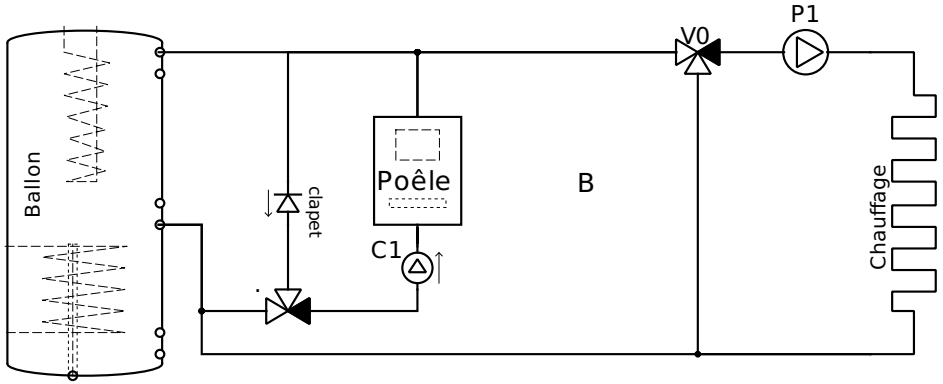

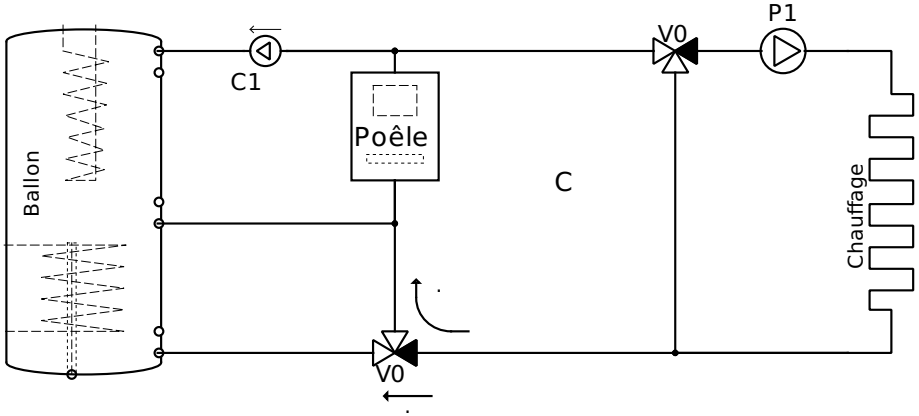

Poêles/Chaudières «contrainte»
- bouclage de l'entrée/sortie pour l'attente de monté en température et évité le point de rosée sur le corps de chauffe.

Auteur : QElectroTech/ezza	Boucle E/S	Fichier :
Date : 25/01/2013		Folio : 1/1