EPLAN

Hengelder 56
Postbus 246
NL-6900 AE Zevenaar
Tel.:0316-591790

KLANT	:	Demonstratieprojekt
PROJEKTNAAM	:	RITTAL b.v.
TEKENINGNUMMER	:	EPLAN versie 5.x
OPDRACHTGEVER	:	Cito Benelux b.v.

Fabrikant (firma)	:	EPLAN CAE Systems
Pad (zonder \EPLAN4\P)	:	ISO 9002
Projektnaam	:	
Fabrikaat	:	SIEMENS
Type	:	100U-102
Installatieplaats	:	Bedrijfshal 2
Projektleider	:	J.H.E. Kappers
Bijzonderheden	:	Lakstraat

Vervaardigd op	:	19.Dec.1995		Hoogste paginanummer :	40
Laatste wijziging	:	16.Jun.1997	door : KAP	Aantal pagina's :	42

Pagina-index

Pagina	Kopnaam	Extra veld	Laatste wijziging
1	Projekt-voorblad		07.12.1995
2	Inhoudsopgave		07.12.1995
2a	Inhoudsopgave		07.12.1995
3	Hoofdstroom		04.12.1995
4	Stuurstroom	Spanning:24 V/DC	07.12.1995
5	Klemmen- en konnektoren-overzicht		07.12.1995
6	Schakelkast Rittal		04.12.1995
6a	Montageplaat Rittal		04.12.1995
7	Klemmenoverzichtslijst		07.12.1995
8	X1: Hoofdstroom in schakelkast, type UK 5		07.12.1995
9	X2: Stuurstroom in schakelkast, type UK 5		07.12.1995
10	X3: Konnektor naderings schak. Phoenix 4 polig		07.12.1995
11	X4: Konnektor hoofdstroom Phoenix 6 polig		07.12.1995
12	X1: Hoofdstroom in schakelkast, type UK 5		07.12.1995
13	X2: Stuurstroom in schakelkast, type UK 5		07.12.1995
14	X3: Konnektor naderings schak. Phoenix 4 polig		07.12.1995
15	X4: Konnektor hoofdstroom Phoenix 6 polig		07.12.1995
16	Kabeloverzichtslijst		07.12.1995
17	W1		07.12.1995
18	W2		07.12.1995
19	W3		07.12.1995
20	WX1/X4		07.12.1995
21	WX2/S1		07.12.1995
22	WX2/S6		07.12.1995
23	WX2/Y1		07.12.1995

Pagina-index

Pagina	Kopnaam	Extra veld	Laatste wijziging
24	WX2/Y3		07.12.1995
25	WX3/S8		07.12.1995
26	WX4/M2		07.12.1995
27	X1: Hoofdstroom in schakelkast, type UK 5		07.12.1995
28	X2: Stuurstroom in schakelkast, type UK 5		07.12.1995
29	X3: Konnektor naderings schak. Phoenix 4 polig		07.12.1995
30	X4: Konnektor hoofdstroom Phoenix 6 polig		07.12.1995
31	Materiaallijst I		04.12.1995
32	Materiaallijst II		04.12.1995
33	Onderdeellijst I		04.12.1995
34	Onderdeellijst II		04.12.1995
35	Onderdeellijst III		04.12.1995
36	Onderdeellijst IV		04.12.1995
37	Onderdeellijst V		04.12.1995
38	Onderdeellijst VI		04.12.1995
39	Onderdeellijst VII		04.12.1995
40	Voorbeeld DXF-import		04.12.1995

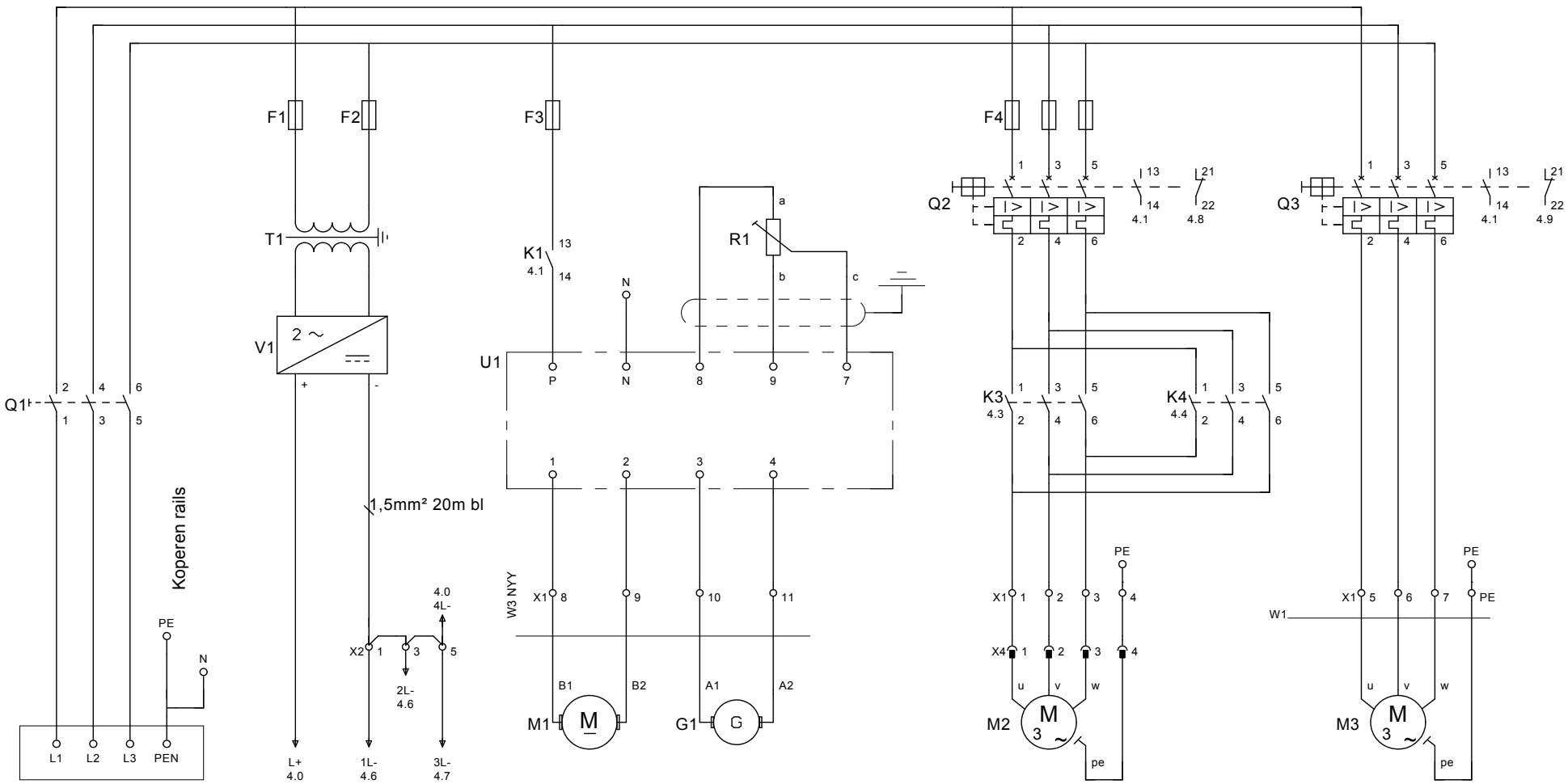

Voeding van V2/45-T4

24 V/DC

Aandrijving

Tacho

Hoofdaandrijving

Ventilator

2a

4

			Datum	04.Dec.1995	Cito Benelux b.v.	EPLAN CAE Systems	Hoofdstroom	EPLAN versie 5.x	=
			Tek.	KAP	RITTAL b.v.				+
			Gez.	03.Aug.2017				ISO 9002	Bl. 3
Wijziging	Datum	Naam	Norm		EPLAN 5.11	Gem.v.	Gem.d.		40 Bl.

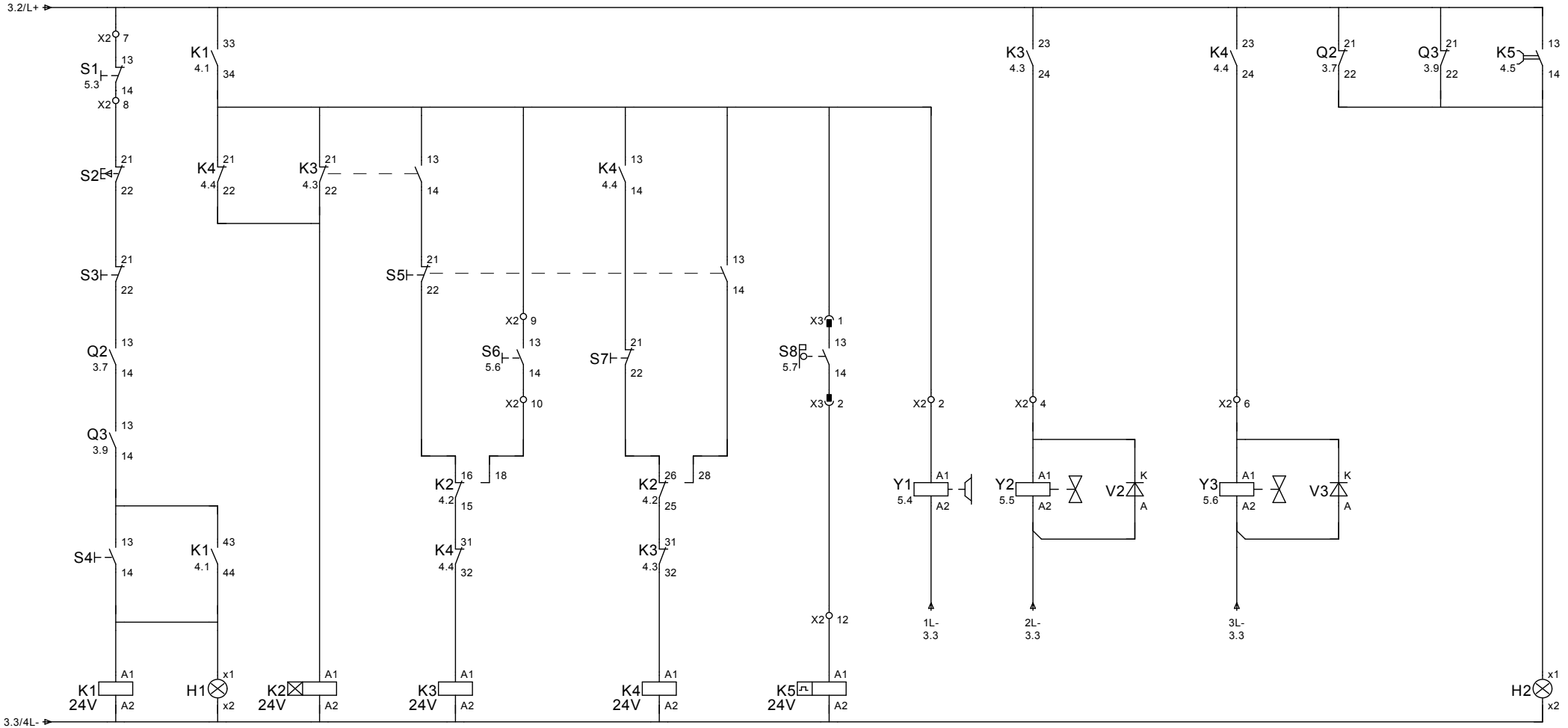

Noodstop	Tijd	Hefcilinder op	Hefcilinder neer	Puls-relais	Motor-rem	Klep op	Klep neer	Storing
TEL.CA2-DN2319BA65	TEL.RE3-MA1201M	TEL.LP1-D253BA65 TEL.LA1-D22A65	TEL.LP1-D253BA65 TEL.LA1-D22A65	TEL.RE2-CA1111M				
13 – 14 3.4 33 – 34 4.1 43 – 44 4.1	18 16 – 15 4.3 28 26 – 25 4.4	1 – 2 3.6 3 – 4 3.6 5 – 6 3.6 13 – 14 4.3 21 – 22 4.2 23 – 24 4.6 31 – 32 4.4	1 – 2 3.7 3 – 4 3.7 5 – 6 3.7 13 – 14 4.4 21 – 22 4.1 23 – 24 4.7 31 – 32 4.3	13 – 14 4.9				

test

3 5

Spanning:24 V/DC			Datum	03.Jun.1996	Cito Benelux b.v.	EPLAN CAE Systems	Stuurstroom	EPLAN versie 5.x
			Tek.	KAP	RITTAL b.v.			
			Gez.	03.Aug.2017				ISO 9002
Wijziging	Datum	Naam	Norm		EPLAN 5.11	Gem.v.	Gem.d.	

=
+

Bl. 4
40 Bl.

Klemmenstroken-overzicht

X1=X1:
Hoofdstroom in schakel-
kast, type UK 5

X2=X2:
Stuurstroom in schakel-
kast, type UK 5

X3=X3:
Konnektor naderings schak.
Phoenix 4 polig

X4=X4:
Konnektor hoofdstroom
Phoenix 6 polig

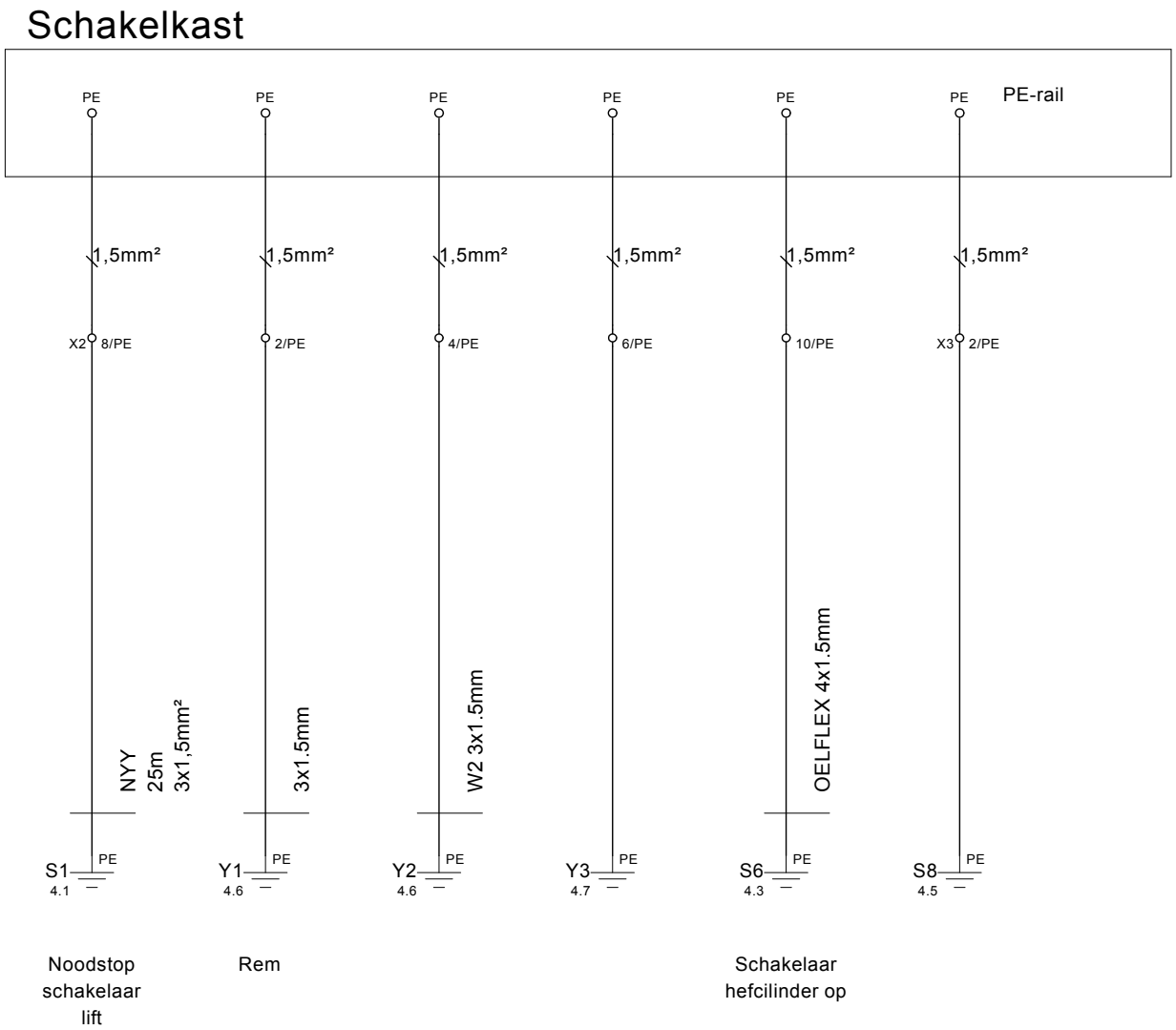

			Datum	04.Dec.1995	Cito Benelux b.v.	EPLAN CAE Systems	Klemmen- en	EPLAN versie 5.x	=
			Tek.	KAP	RITTAL b.v.		konnektoren-overzicht		+
			Gez.	03.Aug.2017				ISO 9002	Bl. 5
Wijziging	Datum	Naam	Norm		EPLAN 5.11	Gem.v.	Gem.d.		40 Bl.

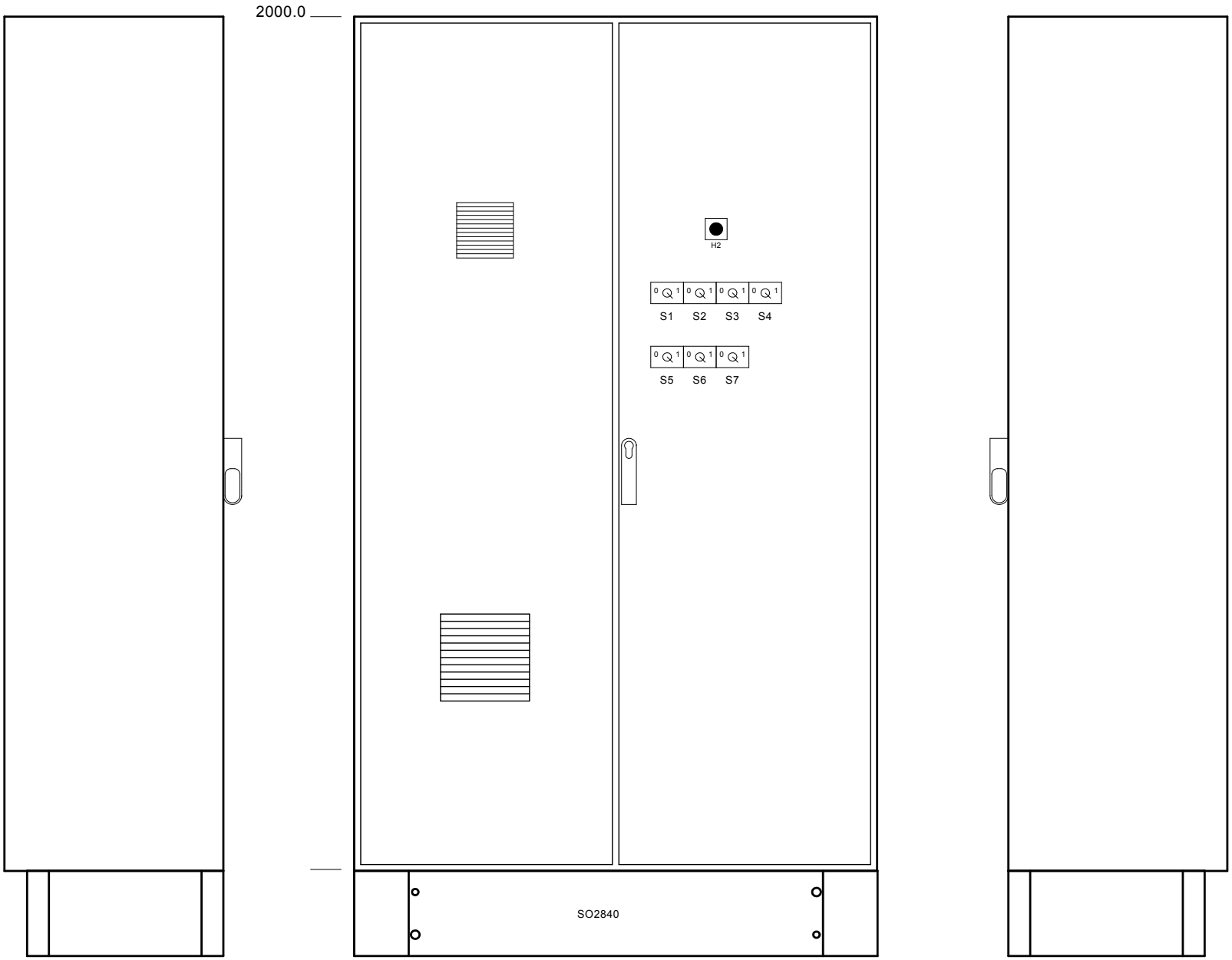

5

6a

			Datum	04.Dec.1995	Cito Benelux b.v.		EPLAN CAE Systems	Schakelkast Rittal	EPLAN versie 5.x	=
			Tek.	KAP	RITTAL b.v.					+
			Gez.	03.Aug.2017					ISO 9002	Bl. 6
Wijziging	Datum	Naam	Norm		EPLAN 5.11	Gem.v.	Gem.d.			40 Bl.

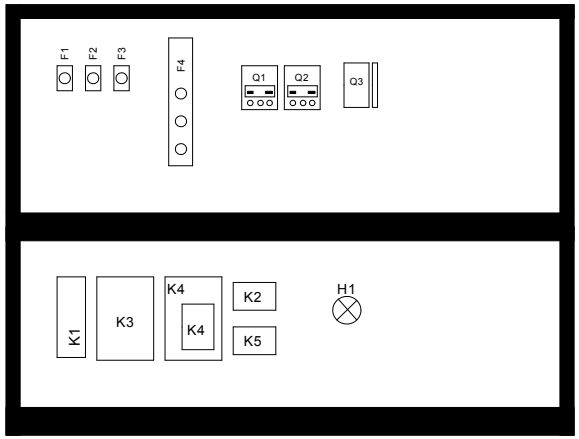

Gereserveerd
voor
uitbreiding plant

			Datum	04.Dec.1995	Cito Benelux b.v.		EPLAN CAE Systems	Montageplaat Rittal	EPLAN versie 5.x	=
			Tek.	KAP	RITTAL b.v.					+
			Gez.	03.Aug.2017					ISO 9002	Bl. 6a
Wijziging	Datum	Naam	Norm		EPLAN 5.11	Gem.v.	Gem.d.			40 Bl.

Klemmenstrookoverzicht

		Klemmen		Aantal			Pagina van	
Klemmen-/stekkerstrook	Klemmen-/stekkerstrookkodering	van	tot	klemmen	PE klemmen	N klemmen	kl.-lijst	kl.-mat.l.
X1	X1: Hoofdstroom in schakel-kast, type UK 5	1	11	12	1	0	8	
X2	X2: Stuurstroom in schakel-kast, type UK 5	1	12	16	5	0	9	
X3	X3: Konnektor naderings schak. Phoenix 4 polig	1	PE	3	1	0	10	
X4	X4: Konnektor hoofdstroom Phoenix 6 polig	1	4	4	0	0	11	

			Datum	07.Dec.1995	Cito Benelux b.v.	EPLAN CAE Systems	Klemmenoverzichtslijst	EPLAN versie 5.x	=
			Tek.	KAP	RITTAL b.v.				+
			Gez.	03.Aug.2017				ISO 9002	Bl. 7
Wijziging	Datum	Naam	Norm		EPLAN 5.11	Gem.v.	Gem.d.		40 Bl.

0	1	2	3	4	5	6	7	8	9

klemmenstrookkodering X1

pagina / pad		3.6	3.6	3.6	3.6	3.8	3.8	3.8	3.8	3.3	3.4	3.4	3.4
kabelkodering	kabeltype												
	aansluiting	2	4	6		2	4	6		1	2	3	4
	onder-deelkode intern	K3	K3	K3	PE	Q3	Q3	Q3		U1	U1	U1	U1
	PLC-kodering				PE				PE				
	klem-kodering	1	2	3	4	5	6	7	PE	8	9	10	11
	aansluiting	1	2	3	4	U	V	W	PE	B1	B2	A1	A2
	onder-deelkode extern	X4	X4	X4	X4	M3	M3	M3	M3	M1	M1	G1	G1
kabelkodering	kabeltype												
WX1/X4	4x	1	2	3	4								
W1	4x					1	2	3	PE				
W3	NYY 6x									1	2	3	4
	funktie/benaming	Hoofdaandrijving	=	=	=	Ventilator	=	=	=	Aandrijving	=	Tacho	=

7

9

			Datum	07.Dec.1995	Cito Benelux b.v.	EPLAN CAE Systems	X1:	EPLAN versie 5.x	=
			Tek.	KAP	RITTAL b.v.		Hoofdstroom in schakel-		+
			Gez.	03.Aug.2017			kast, type UK 5	ISO 9002	Bl. 8
Wijziging	Datum	Naam	Norm		EPLAN 5.11 / Gem.v.	Gem.d.			40 Bl.

0	1	2	3	4	5	6	7	8	9

klemmenstrookkodering X2

pagina / pad	1,5mm²	aansluiting (intern)	onder-deelkode intern	PLC-kodering	brug	klem-kodering	aansluiting (extern)	onder-deelkode extern	funktie/benaming
3.2	x	-	V1		●	1	A2	Y1	24 V/DC
4.5		1	X3			2	A1	Y1	Motorrem
5.4				PE		PE	PE	Y1	Rem
3.2					●	3	A2	Y2	24 V/DC
4.6		24	K3			4	A1	Y2	Klep op
5.5				PE		PE	PE	Y2	Rem
3.3		A2	K1		●	5	A2	Y3	24 V/DC
4.7		24	K4			6	A1	Y3	Klep neer
5.6				PE		PE	PE	Y3	Rem
4.1		+	V1			7	13	S1	Noodstop
4.1		21	S2			8	14	S1	=
5.3				PE		PE	PE	S1	Noodstop schakelaar lift
4.3		13	K3			9	13	S6	Hefcilinder op
4.3		18	K2			10	14	S6	=
5.6				PE		PE	PE	S6	Schakelaar hefcilinder op
4.5		2	X3			12	A1	K5	Pulsrelais

kabelkodering	kabeltype	klem 1	klem 2	klem PE	klem 3	klem 4	klem PE	klem 5	klem 6	klem PE	klem 7	klem 8	klem PE	klem 9	klem 10	klem PE	klem 12
WX2/Y1	3x1.5mm	1	2	PE													
W2	3x1.5mm				1	2	PE										
WX2/Y3	3x							1	2	PE							
WX2/S1	NYY 3x1.5mm²										1	2	PE				
WX2/S6	OELFLEX 4x1.5mm													1	2	PE	

8 10

Wijziging	Datum	Naam	Datum	07.Dec.1995	Cito Benelux b.v. RITTAL b.v.	EPLAN CAE Systems	X2: Stuurstroom in schakel-kast, type UK 5	EPLAN versie 5.x	= +
			Tek.	KAP	EPLAN 5.11	Gem.v.	Gem.d.	ISO 9002	Bl. 9
			Gez.	03.Aug.2017					40 Bl.
			Norm						

pagina / pad		4.5	4.5	5.7
kabelkodering	kabeltype			
klemmenstrookkodering X3	aansluiting	13	12	
	onder-deelkode intern	S5	X2	
	PLC-kodering			PE
	b r u g			
	klem-kodering	1	2	PE
	aansluiting	13	14	PE
	onder-deelkode extern	S8	S8	S8
kabelkodering	kabeltype			
WX3/S8	3x	1	2	PE
funktie/benaming		Pulsrelais	=	Schakelaar hefcilinder op

9

11

			Datum	07.Dec.1995	Cito Benelux b.v.	EPLAN CAE Systems	X3: Konnektor naderings schak. Phoenix 4 polig
			Tek.	KAP	RITTAL b.v.		
			Gez.	03.Aug.2017			
Wijziging	Datum	Naam	Norm		EPLAN 5.11	Gem.v.	Gem.d.

EPLAN versie 5.x

ISO 9002

=

+

Bl. 10

40 Bl.

pagina / pad		3.6	3.6	3.6	3.6
WX1/X4	4x	1	2	3	4
kabelkodering	kabeltype				
klemmenstrookkodering X4	aansluiting	1	2	3	4
	onder-deelkode intern	X1	X1	X1	X1
	PLC-kodering				PE
	brug				
	klem-kodering	1	2	3	4
	aansluiting	U	V	W	PE
	onder-deelkode extern	M2	M2	M2	M2
kabelkodering	kabeltype				
WX4/M2	4x	1	2	3	4
funktie/benaming		Hoofdaandrijving	=	=	=

10 12

			Datum	07.Dec.1995	Cito Benelux b.v.	EPLAN CAE Systems	X4: Konnektor hoofdstroom Phoenix 6 polig
			Tek.	KAP	RITTAL b.v.		
			Gez.	03.Aug.2017			
Wijziging	Datum	Naam	Norm		EPLAN 5.11	Gem.v.	Gem.d.

EPLAN versie 5.x

ISO 9002

=
+

Bl. 11

40 Bl.

Interne aansl.	K3:2 K4:6	K3:4 K4:4	K3:6 K4:2	PE		Q3:2	Q3:4	Q3:6			U1:1	U1:2		U1:3	U1:4	
Bruggen																
PLC-kodering				PE					PE							
Klem	1	2	3	4		5	6	7	PE		8	9		10	11	

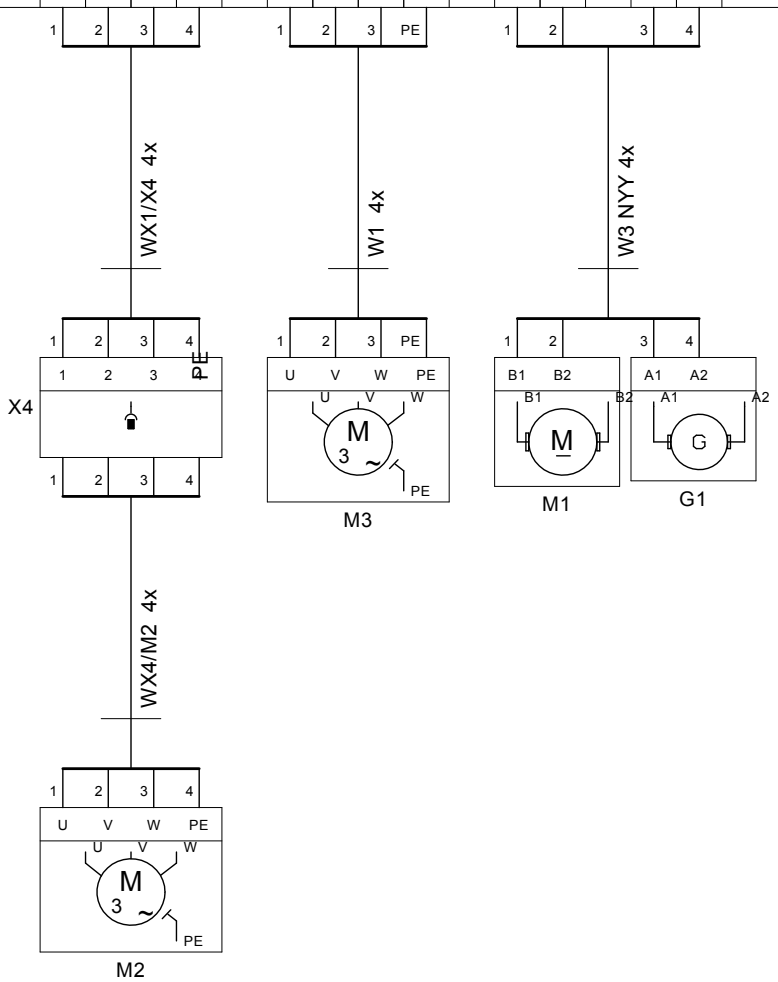

			Datum	07.Dec.1995	Cito Benelux b.v.		EPLAN CAE Systems	X1: Hoofdstroom in schakel-kast, type UK 5	EPLAN versie 5.x	=
			Tek.	KAP	RITTAL b.v.					+
			Gez.	03.Aug.2017					ISO 9002	Bl. 12
Wijziging	Datum	Naam	Norm		EPLAN 5.11	Gem.v.	Gem.d.			40 Bl.

Interne aansl.	V1:-	X3:1				K3:24			K1:A2	K4:24			V1:+ K1:33	S2:21			K3:13 K4:13	K2:18			X3:2
Bruggen																					
PLC-kodering			PE				PE				PE				PE				PE		
Klem	1	2	PE		3	4	PE		5	6	PE		7	8	PE		9	10	PE		12

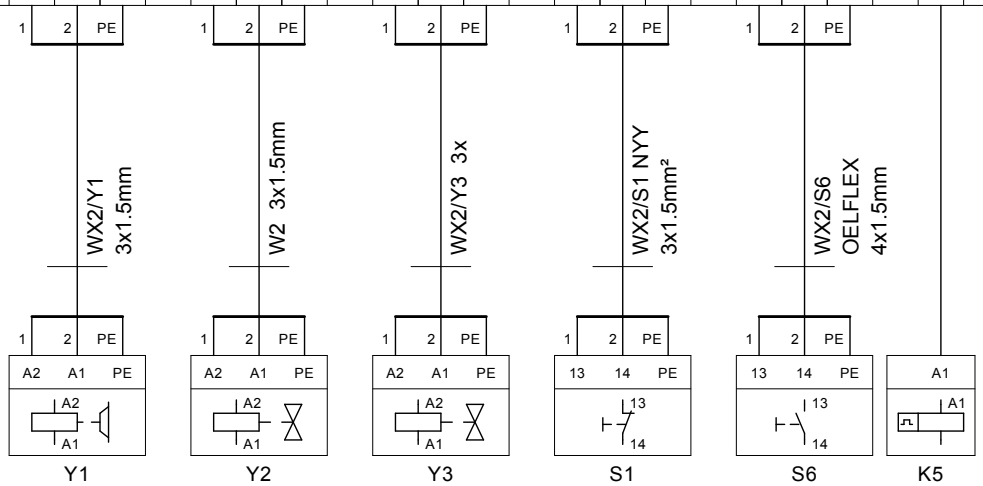

			Datum	07.Dec.1995	Cito Benelux b.v.		EPLAN CAE Systems	X2: Stuurstroom in schakel-kast, type UK 5	EPLAN versie 5.x	=
			Tek.	KAP	RITTAL b.v.					+
			Gez.	03.Aug.2017					ISO 9002	Bl. 13
Wijziging	Datum	Naam	Norm		EPLAN 5.11	Gem.v.	Gem.d.			40 Bl.

Interne aansl.	S5:13 X2:2	X2:12		
Bruggen				
PLC-kodering			PE	
Klem	1	2	PE	

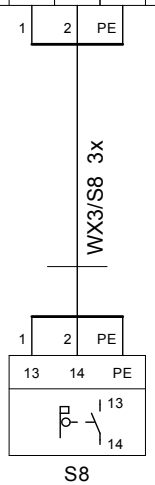

			Datum	07.Dec.1995	Cito Benelux b.v.	EPLAN CAE Systems	X3:	EPLAN versie 5.x
			Tek.	KAP	RITTAL b.v.		Konnektor naderings schak.	
			Gez.	03.Aug.2017			Phoenix 4 polig	ISO 9002
Wijziging	Datum	Naam	Norm		EPLAN 5.11	Gem.v.	Gem.d.	

=
+
Bl. 14
40 Bl.

Interne aansl.	X1:1	X1:2	X1:3	X1:4	
Bruggen					
PLC-kodering				PE	
Klem	1	2	3	4	

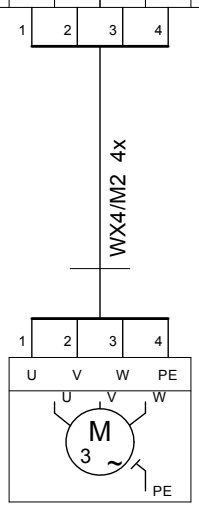

14

16

			Datum	07.Dec.1995	Cito Benelux b.v.	EPLAN CAE Systems	X4:	EPLAN versie 5.x	=
			Tek.	KAP	RITTAL b.v.		Konnektor hoofdstroom		+
			Gez.	03.Aug.2017			Phoenix 6 polig	ISO 9002	Bl. 15
Wijziging	Datum	Naam	Norm		EPLAN 5.11	Gem.v.	Gem.d.		40 Bl.

Kabel-overzichtslijst

Kabelkodering	Van	Tot	Kabeltype	Aders	Nodig	Doorsnede	Lengte	Opmerkingen	Graf.pag.
W1	X1	M3		4	4	-	-		17
W2	X2	Y2		3	3	1.5	-		18
W3			NYY	6	4	-	-		19
	X1	M1		4	2	-	-		19
	X1	G1		4	2	-	-		19
WX1/X4	X1	X4		4	4	-	-		20
WX2/S1	X2	S1	NYY	3	3	1.5	25		21
WX2/S6	X2	S6	OELFLEX	4	3	1.5	-		22
WX2/Y1	X2	Y1		3	3	1.5	-		23
WX2/Y3	X2	Y3		3	3	-	-		24
WX3/S8	X3	S8		3	3	-	-		25
WX4/M2	X4	M2		4	4	-	-		26

			Datum	07.Dec.1995	Cito Benelux b.v.	EPLAN CAE Systems	Kabeloverzichtslijst	EPLAN versie 5.x
			Tek.	KAP	RITTAL b.v.			
			Gez.	03.Aug.2017				ISO 9002
Wijziging	Datum	Naam	Norm		EPLAN 5.11	Gem.v.	Gem.d.	

=
+
Bl. 16
40 Bl.

0	1	2	3	4	5	6	7	8	9

kabelkodering	kabeltype	adertal	kabellengte	kabeldoorsnede	opmerking	funktie/benaming	pag./pad	aansluiting van onderdeel-kode	aansluiting van aan-sluit.	kabelader	aansluiting naar onderdeel-kode	aansluiting naar aan-sluit.	kabeldoorsnede	kabellengte	funktie/benaming
W1	4/PE+SCHERM		-	-		Ventilator	3.8	X1	5	1	M3	U			
						Ventilator	3.8	X1	6	2	M3	V			
						Ventilator	3.8	X1	7	3	M3	W			
						Ventilator	3.8	X1	PE	PE	M3	PE			

16 18

			Datum	07.Dec.1995	Cito Benelux b.v.	EPLAN CAE Systems	W1	EPLAN versie 5.x	=
			Tek.	KAP	RITTAL b.v.				+
			Gez.	03.Aug.2017				ISO 9002	Bl. 17
Wijziging	Datum	Naam	Norm		EPLAN 5.11	Gem.v.	Gem.d.		40 Bl.

0	1	2	3	4	5	6	7	8	9

kabeltype	kabelkodering	adertal	kabeldoorsnede	kabellengte	opmerking	funktie/benaming	pag./pad	aansluiting van onderdeel-kode	aansluiting van aan-sluit.	kabelader	aansluiting naar onderdeel-kode	aansluiting naar aan-sluit.	pag./pad	funktie/benaming
3/PE+SCHERM	W2	3	1.5	-		24 V/DC	3.2	X2	3	1	Y2	A2		
						Klep op	4.6	X2	4	2	Y2	A1		
						Rem	5.5	X2	PE	PE	Y2	PE		

17 19

			Datum	07.Dec.1995	Cito Benelux b.v.	EPLAN CAE Systems	W2	EPLAN versie 5.x	=
			Tek.	KAP	RITTAL b.v.				+
			Gez.	03.Aug.2017				ISO 9002	Bl. 18
Wijziging	Datum	Naam	Norm		EPLAN 5.11	Gem.v.	Gem.d.		40 Bl.

W3 kabelkodering	NYY kabeltype		
opmerking	6/PE adertal	- kabeldoorsnede	- kabellengte

funktie/benaming	pag./pad	aansluiting van onderdeel-kode	aan-sluit.	kabelader	aansluiting naar onderdeel-kode	aan-sluit.	pag./pad	funktie/benaming
Aandrijving	3.3	X1	8	1	M1	B1		
Aandrijving	3.4	X1	9	2	M1	B2		
Tacho	3.4	X1	10	3	G1	A1		
Tacho	3.4	X1	11	4	G1	A2		
				5				
				PE				

WX1/X4 kabelkodering					kabeltype			
opmerking					4+SCHERM adertal	- kabeldoorsnede		- kabellengte
funktie/benaming	pag./pad	aansluiting van onderdeel-kode	aan-sluit.	kabelader	aansluiting naar onderdeel-kode	aan-sluit.	pag./pad	funktie/benaming
Hoofdaandrijving	3.6	X1	1	1	X4	1	3.6	Hoofdaandrijving
Hoofdaandrijving	3.6	X1	2	2	X4	2	3.6	Hoofdaandrijving
Hoofdaandrijving	3.6	X1	3	3	X4	3	3.6	Hoofdaandrijving
Hoofdaandrijving	3.6	X1	4	4	X4	4	3.6	Hoofdaandrijving

WX2/S1 kabelkodering	NYY kabeltype		
opmerking	3/PE adertal	1.5 kabeldoorsnede	25 kabellengte

funktie/benaming	pag./pad	aansluiting van		kabelader	aansluiting naar		pag./pad	funktie/benaming
		onderdeel-kode	aan-sluit.		onderdeel-kode	aan-sluit.		
Noodstop	4.1	X2	7	1	S1	13		
Noodstop	4.1	X2	8	2	S1	14		
Noodstop schakelaar lift	5.3	X2	PE	PE	S1	PE		

WX2/S6	OELFLEX		
kabelkodering	kabeltype		
opmerking	4/PE	1.5	-
	adertal	kabeldoorsnede	kabellengte

funktie/benaming	pag./pad	aansluiting van		kabelader	aansluiting naar		pag./pad	funktie/benaming
		onderdeel-kode	aan-sluit.		onderdeel-kode	aan-sluit.		
Hefcilinder op	4.3	X2	9	1	S6	13		
Hefcilinder op	4.3	X2	10	2	S6	14		
				3				
Schakelaar hefcilinder op	5.6	X2	PE	PE	S6	PE		

0	1	2	3	4	5	6	7	8	9

kabeltype	kabelkodering	adertal	kabeldoorsnede	kabellengte	opmerking	funktie/benaming	pag./pad	aansluiting van onderdeel-kode	aansluiting van aan-sluit.	kabelader	aansluiting naar onderdeel-kode	aansluiting naar aan-sluit.	kabeldoorsnede	kabellengte	funktie/benaming
3/PE+SCHERM	WX2/Y1		1.5	-		24 V/DC	3.2	X2	1	1	Y1	A2			
						Motorrem	4.5	X2	2	2	Y1	A1			
						Rem	5.4	X2	PE	PE	Y1	PE			

22 24

			Datum	07.Dec.1995	Cito Benelux b.v.	EPLAN CAE Systems	WX2/Y1	EPLAN versie 5.x
			Tek.	KAP	RITTAL b.v.			
			Gez.	03.Aug.2017				ISO 9002
Wijziging	Datum	Naam	Norm		EPLAN 5.11	Gem.v.	Gem.d.	

=
+

Bl. 23
40 Bl.

WX2/Y3 kabelkodering					kabeltype			
opmerking					3/PE+SCHERM adertal	- kabeldoorsnede		- kabellengte
funktie/benaming	pag./pad	aansluiting van		kabelader	aansluiting naar		pag./pad	funktie/benaming
		onderdeel-kode	aan-sluit.		onderdeel-kode	aan-sluit.		
24 V/DC	3.3	X2	5	1	Y3	A2		
Klep neer	4.7	X2	6	2	Y3	A1		
Rem	5.6	X2	PE	PE	Y3	PE		

Wijziging	Datum	Naam	Norm	Datum	07.Dec.:1995
				Tek.	KAP
				Gez.	03.Aug.2017

Cito Benelux b.v.
RITTAL b.v.
EPLAN 5.11
Gem.v.
Gem.d.
EPLAN CAE Systems
WX2/Y3
EPLAN versie 5.x
ISO 9002
Bl. 24
40 Bl.

WX3/S8 kabelkodering					kabeltype			
opmerking					3/PE+SCHERM adertal	- kabeldoorsnede		- kabellengte
funktie/benaming	pag./pad	aansluiting van onderdeel-kode	aan-sluit.	kabelader	aansluiting naar onderdeel-kode	aan-sluit.	pag./pad	funktie/benaming
Pulsrelais	4.5	X3	1	1	S8	13		
Pulsrelais	4.5	X3	2	2	S8	14		
Schakelaar hefcilinder op	5.7	X3	PE	PE	S8	PE		

WX4/M2 kabelkodering					kabeltype			
opmerking					4+SCHERM adertal	- kabeldoorsnede		- kabellengte
funktie/benaming	pag./pad	aansluiting van onderdeel-kode	aan-sluit.	kabelader	aansluiting naar onderdeel-kode	aan-sluit.	pag./pad	funktie/benaming
Hoofdaandrijving	3.6	X4	1	1	M2	U		
Hoofdaandrijving	3.6	X4	2	2	M2	V		
Hoofdaandrijving	3.6	X4	3	3	M2	W		
Hoofdaandrijving	3.6	X4	4	4	M2	PE		

MATERIAALLIJST KLEMMENSTROOK X1

Kod.-mat. Best.-nr	Kodering	Rail,klemmen,eindplaat scheidingsplaat,etc. Type	Best.-nr	Breedte Lengte (mm)	Bruggen	Kodering	Kod.-mat. Best.-nr	Bruggen Best.-nr	Afdekplaat Best.-nr	Kodering-houder Best.-nr	Opmerkingen overige toebehoren evt. best.-nr.
		NS 32-CU/120 MM² ONGEB. METER	PHO.1201280	116.9							
		BG/F	PHO.1201060								
		WS 5- 6	PHO.1004403			X1					
		UK 5-TWIN	PHO.1923021	6.2		1	PHO.5061222				
		UK 5-TWIN	PHO.1923021	6.2		2	PHO.5061222				
		UK 5-TWIN	PHO.1923021	6.2		3	PHO.5061222				
		UK 5 N	PHO.3004362	6.2		4	PHO.5061222				
		UK 5 N	PHO.3004362	6.2		5	PHO.5061222				
		UK 5 N	PHO.3004362	6.2		6	PHO.5061222				
		UK 5 N	PHO.3004362	6.2		7	PHO.5061222				
		UK 5-RETURN-PE	PHO.3002584	6.2		PE	PHO.1051003				
		UK 5 N	PHO.3004362	6.2		8	PHO.5061222				
		UK 5 N	PHO.3004362	6.2		9	PHO.5061222				
		UK 5 N	PHO.3004362	6.2		10	PHO.5061222				
		UK 5 N	PHO.3004362	6.2		11	PHO.5061222				

			Datum	07.Dec.1995	Cito Benelux b.v.	EPLAN CAE Systems	X1: Hoofdstroom in schakel-kast, type UK 5	EPLAN versie 5.x	=
			Tek.	KAP	RITTAL b.v.				+
			Gez.	03.Aug.2017				ISO 9002	Bl. 27
Wijziging	Datum	Naam	Norm		EPLAN 5.11	Gem.v.	Gem.d.		40 Bl.

MATERIAALLIJST KLEMMENSTROOK X2

Kod.-mat. Best.-nr	Kodering	Rail,klemmen,eindplaat scheidingsplaat,etc. Type	Best.-nr	Breedte Lengte (mm)	Bruggen	Kodering	Kod.-mat. Best.-nr	Bruggen Best.-nr	Afdekplaat Best.-nr	Kodering-houder Best.-nr	Opmerkingen overige toebehoren evt. best.-nr.
		NS 32-CU/120 MM² ONGEB. METER	PHO.1201280	142.5							
		BG/F	PHO.1201060								
		WS 5- 6	PHO.1004403			X2					
		UK 5-TWIN	PHO.1923021	6.2		1	PHO.5061222				
		UK 5-TWIN	PHO.1923021	6.2		2	PHO.5061222				
		UK 5-RETURN-PE	PHO.3002584	6.2		PE	PHO.1051003				
		UK 5-TWIN	PHO.1923021	6.2		3	PHO.5061222				
		UK 5 N	PHO.3004362	6.2		4	PHO.5061222				
		UK 5-RETURN-PE	PHO.3002584	6.2		PE	PHO.1051003				
		UK 5-TWIN	PHO.1923021	6.2		5	PHO.5061222				
		UK 5 N	PHO.3004362	6.2		6	PHO.5061222				
		UK 5-RETURN-PE	PHO.3002584	6.2		PE	PHO.1051003				
		UK 5-TWIN	PHO.1923021	6.2		7	PHO.5061222				
		UK 5 N	PHO.3004362	6.2		8	PHO.5061222				
		UK 5-RETURN-PE	PHO.3002584	6.2		PE	PHO.1051003				
		UK 5-TWIN	PHO.1923021	6.2		9	PHO.5061222				
		UK 5 N	PHO.3004362	6.2		10	PHO.5061222				
		UK 5-RETURN-PE	PHO.3002584	6.2		PE	PHO.1051003				
		UK 5 N	PHO.3004362	6.2		12	PHO.5061222				

MATERIAALLIJST KLEMMENSTROOK X3

Kod.-mat. Best.-nr	Kodering	Rail,klemmen,eindplaat scheidingsplaat,etc. Type	Best.-nr	Breedte Lengte (mm)	Bruggen	Kodering	Kod.-mat. Best.-nr	Bruggen Best.-nr	Afdekplaat Best.-nr	Kodering-houder Best.-nr	Opmerkingen overige toebehoren evt. best.-nr.
		NS 32-CU/120 MM² ONGEB. METER	PHO.1201280	59.3							
		BG/F	PHO.1201060								
		WS 5- 6	PHO.1004403			X3					
		UK 5-TWIN	PHO.1923021	6.2		1	PHO.5061222				
		UK 5 N	PHO.3004362	6.2		2	PHO.5061222				
		UK 5-RETURN-PE	PHO.3002584	6.2		PE	PHO.1051003				

			Datum	07.Dec.1995	Cito Benelux b.v.		EPLAN CAE Systems	X3:	EPLAN versie 5.x	=	
			Tek.	KAP	RITTAL b.v.			Konnektor naderings schak.		+	
			Gez.	03.Aug.2017				Phoenix 4 polig	ISO 9002		Bl. 29
Wijziging	Datum	Naam	Norm		EPLAN 5.11	Gem.v.	Gem.d.				40 Bl.

MATERIAALLIJST KLEMMENSTROOK X4

Kod.-mat. Best.-nr	Kodering	Rail,klemmen,eindplaat scheidingsplaat,etc. Type	Best.-nr	Breedte Lengte (mm)	Bruggen	Kodering	Kod.-mat. Best.-nr	Bruggen Best.-nr	Afdekplaat Best.-nr	Kodering-houder Best.-nr	Opmerkingen overige toebehoren evt. best.-nr.
		NS 32-CU/ 35 MM² ONGEB. METER	PHO.1201358	65.7							
		BG/F	PHO.1201060								
		WS 5- 6	PHO.1004403			X4					
		UK 5 N	PHO.3004362	6.2		1	PHO.5061222				
		UK 5 N	PHO.3004362	6.2		2	PHO.5061222				
		UK 5 N	PHO.3004362	6.2		3	PHO.5061222				
		UK 5 N	PHO.3004362	6.2		4	PHO.5061222				

			Datum	07.Dec.1995	Cito Benelux b.v.		EPLAN CAE Systems	X4: Konnektor hoofdstroom Phoenix 6 polig	EPLAN versie 5.x	=
			Tek.	KAP	RITTAL b.v.					+
			Gez.	03.Aug.2017					ISO 9002	Bl. 30
Wijziging	Datum	Naam	Norm		EPLAN 5.11	Gem.v.	Gem.d.			40 Bl.

MATERIAALLIJST

Benaming	Aant.	Omschrijving	Techn. gegevens	Leverancier	Artikelnummer
F1	1,0	Patroonhouder/eenpolig 2A-6A	5SG1	Siemens	SIE.5SG1510
F1	1,0	Schroefkop/2A-6A	5SH4	Siemens	SIE.5SH4116
F1	1,0	Smeltpatroon/2A	5SE2	Siemens	SIE.5SE2002
F2	1,0	Patroonhouder/eenpolig 2A-6A	5SG1	Siemens	SIE.5SG1510
F2	1,0	Schroefkop/2A-6A	5SH4	Siemens	SIE.5SH4116
F2	1,0	Smeltpatroon/2A	5SE2	Siemens	SIE.5SE2002
F3	1,0	Patroonhouder/eenpolig 2A-6A	5SG1	Siemens	SIE.5SG1510
F3	1,0	Schroefkop/2A-6A	5SH4	Siemens	SIE.5SH4116
F3	1,0	Smeltpatroon/6A	5SE2	Siemens	SIE.5SE2006
F4	1,0	Patroonhouder/driepolig 25A	5SG5	Siemens	SIE.5SG5602
F4	1,0	Schroefkop/25A	5SH4	Siemens	SIE.5SH4363
F4	1,0	Smeltpatroon/25A	5SE2	Siemens	SIE.5SE2025
G1	1,0	Tachogenerator 1:2	RE0444	Asea Brown Boveri	ABB.RE0444
M1	1,0	Gelijkstroommotor/0,91kW	LAK100	Asea Brown Boveri	ABB.LAK100
M2	1,0	Draaistroommotor/380V-11kW	QU160M4AG	Asea Brown Boveri	ABB.QU160M4AG
M3	1,0	Ventilator/380V-1,1kW	QU90S4AAT	Asea Brown Boveri	ABB.QU90S4AAT
Q1	1,0	Hoofdschakelaar/3 polig	N9-250-EA	Klöckner-Moeller	KLÖ.N9-250-EA
Q2	1,0	Motorbev.schak./14-20A/1m+1v	3VU13	Siemens	SIE.3VU1300-1MN00
Q3	1,0	Motorbev.schak./1,6-2,5A	GV1-M	Telemecanique	TEL.GV1-M07
Q3	1,0	Hulpk.voor motorbev.schak.	GV1-A01	Telemecanique	TEL.GV1-A01
R1	1,0	Potentiometer/1kÛ	PW70A	Bürklin	BÜR.PW70A-1K
T1	1,0	Transformator/eenfase	4AM	Siemens	SIE.4AM3841-4T0-0C
U1	1,0	Thyristor regeling	YFFB180-25	Asea Brown Boveri	ABB.YFFB180-25
V1	1,0	Gelijkrichter	QU123G1	Asea Brown Boveri	ABB.QU123G1
H1	1,0	Lamphouder/22mm-rood	3SB1	Siemens	SIE.3SB1204-6BC06
H1	1,0	Lamp/24VDC	3SX1	Siemens	SIE.3SX1344
H2	1,0	Lamphouder/22mm-rood	XB2	Telemecanique	TEL.XB2-EV164
H2	1,0	Lamp/24VDC	DL1	Telemecanique	TEL.DL1-CE024
K1	1,0	Relais/3m+1v	CA2-D	Telemecanique	TEL.CA2-DN2319BA65
K2	1,0	Tijdrelais/2w/opkom vert. 0,05-5000s	RE3-MA1201M	Telemecanique	TEL.RE3-MA1201M
K3	1,0	Vermogensrelais/3P+1m	LP1	Telemecanique	TEL.LP1-D253BA65
K3	1,0	Hulpkontaktblok/2m+2v	LA1	Telemecanique	TEL.LA1-D22A65
K4	1,0	Vermogensrelais/3P+1m	LP1	Telemecanique	TEL.LP1-D253BA65
K4	1,0	Hulpkontaktblok/2m+2v	LA1	Telemecanique	TEL.LA1-D22A65
K5	1,0	Knipperrelais/1m/0,5-10s	RE2	Telemecanique	TEL.RE2-CA1111M
S1	1,0	Draaiknoprozet/0-1 vergr.	3SB1	Siemens	SIE.3SB1000-2AB01
S1	1,0	Houder met schakelelement/1v	3SB1	Siemens	SIE.3SB1300-0C
S2	1,0	Draaiknoprozet/0-1 tipst./terugv.	3SB1	Siemens	SIE.3SB1000-3BB01
S2	1,0	Houder met schakelelement/1v	3SB1	Siemens	SIE.3SB1300-0C
S3	1,0	Keuzeschakelaar/0-1 vergr.	ZB2	Telemecanique	TEL.ZB2-BJ2
S3	1,0	Houder met contactelement/1v	ZB2	Telemecanique	TEL.ZB2-BZ102
S4	1,0	Keuzeschakelaar/0-1 vergr.	RWH1R-S	Klöckner-Moeller	KLÖ.RWH1R-S
S4	1,0	Bevestigingsadapt.+kontaktel./1m	BK10	Klöckner-Moeller	KLÖ.BK10
S5	1,0	Keuzeschakelaar/0-1 vergr.	RWH1R-S	Klöckner-Moeller	KLÖ.RWH1R-S
S5	1,0	Bevestigingsadapt.+kontaktel./1m+1v	BK11	Klöckner-Moeller	KLÖ.BK11
S6	1,0	Draaiknoprozet/0-1 vergr.	3SB1	Siemens	SIE.3SB1000-2AB01
S6	1,0	Houder met schakelelement/1m	3SB1	Siemens	SIE.3SB1300-0B
S7	1,0	Keuzeschakelaar/0-1 vergrendelend	SK615203-FF	Asea Brown Boveri	ABB.SK615203-FF

MATERIAALLIJST

Benaming	Aant.	Omschrijving	Techn. gegevens	Leverancier	Artikelnummer
S7	1,0	Houder met schakelelement; 1 v	SK616001-B	Asea Brown Boveri	ABB.SK616001-B
S8	1,0	Eindschakelaar/stift/1m+1v	ATO-11-1-I	Klöckner-Moeller	KLÖ.ATO-11-1-I
V2	1,0	Diode 1000V / 1A	1N4007	Bürklin	BÜR.1N4007
V3	1,0	Diode 1000V / 1A	1N4007	Bürklin	BÜR.1N4007
Y1	1,0	Motor-rem	ARTY-7810	Siemens	SIE.ARTY-7810
Y2	1,0	Magneetventiel	2-5GHE4C	Siemens	SIE.2-5GHE4C
Y3	1,0	Magneetventiel	2-5GHE4C	Siemens	SIE.2-5GHE4C
X1	0,1	NS 32-CU/120 MM² ONGEB. METER		Cito Benelux b.v.	PHO.1201280
X1	1,0	BG/F		Cito Benelux b.v.	PHO.1201060
X1	1,0	WS 5- 6		Cito Benelux b.v.	PHO.1004403
X2	0,1	NS 32-CU/120 MM² ONGEB. METER		Cito Benelux b.v.	PHO.1201280
X2	1,0	BG/F		Cito Benelux b.v.	PHO.1201060
X2	1,0	WS 5- 6		Cito Benelux b.v.	PHO.1004403
X3	0,1	NS 32-CU/120 MM² ONGEB. METER		Cito Benelux b.v.	PHO.1201280
X3	1,0	BG/F		Cito Benelux b.v.	PHO.1201060
X3	1,0	WS 5- 6		Cito Benelux b.v.	PHO.1004403
X4	0,1	NS 32-CU/ 35 MM² ONGEB. METER		Cito Benelux b.v.	PHO.1201358
X4	1,0	BG/F		Cito Benelux b.v.	PHO.1201060
X4	1,0	WS 5- 6		Cito Benelux b.v.	PHO.1004403
	1,0	PS 4205 KAST 1200X2000X500 MM		Cito Benelux b.v.	RIT.4205
	1,0	SO 2840 SOKKEL 4205/85/5205/65 200		Cito Benelux b.v.	RIT.2840
	1,0	PS 4105 ZIJWAND 2000X500MM		Cito Benelux b.v.	RIT.4105
	1,0	SK 3160 UITGANGSFILTER TBV 3150		Cito Benelux b.v.	RIT.3160
	1,0	SK 3151 VENTILATOR		Cito Benelux b.v.	RIT.3151
	1,0	SZ 2450 ERGOFORM HANDGR. GRIJS/BR.		Cito Benelux b.v.	RIT.2450
X1	1,0	ZB 6:NIET BEDRUKT		Cito Benelux b.v.	PHO.1051003
X1	3,0	UK 5-TWIN		Cito Benelux b.v.	PHO.1923021
X1	1,0	UK 5-RETURN-PE		Cito Benelux b.v.	PHO.3002584
X1	8,0	UK 5 N		Cito Benelux b.v.	PHO.3004362
X1	11,0	ZBM 6/WH:NIET BEDRUKT		Cito Benelux b.v.	PHO.5061222
X2	5,0	ZB 6:NIET BEDRUKT		Cito Benelux b.v.	PHO.1051003
X2	6,0	UK 5-TWIN		Cito Benelux b.v.	PHO.1923021
X2	5,0	UK 5-RETURN-PE		Cito Benelux b.v.	PHO.3002584
X2	5,0	UK 5 N		Cito Benelux b.v.	PHO.3004362
X2	11,0	ZBM 6/WH:NIET BEDRUKT		Cito Benelux b.v.	PHO.5061222
X3	1,0	ZB 6:NIET BEDRUKT		Cito Benelux b.v.	PHO.1051003
X3	1,0	UK 5-TWIN		Cito Benelux b.v.	PHO.1923021
X3	1,0	UK 5-RETURN-PE		Cito Benelux b.v.	PHO.3002584
X3	1,0	UK 5 N		Cito Benelux b.v.	PHO.3004362
X3	2,0	ZBM 6/WH:NIET BEDRUKT		Cito Benelux b.v.	PHO.5061222
X4	4,0	UK 5 N		Cito Benelux b.v.	PHO.3004362
X4	4,0	ZBM 6/WH:NIET BEDRUKT		Cito Benelux b.v.	PHO.5061222

Onderdeellijst

Aant.	Artikelnummer	Benaming	Kruisverwijzingen
1	Patroonhouder/eenpolig 2A-6A 5SG1 5SG1510	F1	3.2
1	Schroefkop/2A-6A 5SH4 5SH4116	F1	3.2
1	Smeltpatroon/2A 5SE2 5SE2002	F1	3.2
1	Patroonhouder/eenpolig 2A-6A 5SG1 5SG1510	F2	3.2
1	Schroefkop/2A-6A 5SH4 5SH4116	F2	3.2
1	Smeltpatroon/2A 5SE2 5SE2002	F2	3.2
1	Patroonhouder/eenpolig 2A-6A 5SG1 5SG1510 Aandrijving	F3	3.3
1	Schroefkop/2A-6A 5SH4 5SH4116 Aandrijving	F3	3.3

Aant.	Artikelnummer	Benaming	Kruisverwijzingen
1	Smeltpatroon/6A 5SE2 5SE2006 Aandrijving	F3	3.3
1	Patroonhouder/driepolig 25A 5SG5 5SG5602 Hoofdaandrijving	F4	3.6
1	Schroefkop/25A 5SH4 5SH4363 Hoofdaandrijving	F4	3.6
1	Smeltpatroon/25A 5SE2 5SE2025 Hoofdaandrijving	F4	3.6
1	Tachogenerator 1:2 RE0444 RE0444 Tacho	G1	G 3.4
1	Gelijkstroommotor/0,91kW LAK100 LAK100 Aandrijving	M1	M 3.3
1	Draaistroommotor/380V-11kW QU160M4AG QU160M4AG Hoofdaandrijving	M2	M 3 ~ 3.6
1	Ventilator/380V-1,1kW QU90S4AAT QU90S4AAT Ventilator	M3	M 3 ~ 3.8

Onderdeellijst

Aant.	Artikelnummer	Benaming	Kruisverwijzingen
1	Hoofdschakelaar/3 polig N9-250-EA N9-250-EA Voeding van V2/45-T4	Q1	3.0
1	Motorbev.schak./14-20A/1m+1v 3VU13 3VU1300-1MN00 Hoofdaandrijving	Q2	13 14 21 22
1	Motorbev.schak./1,6-2,5A GV1-M GV1-M07 Ventilator	Q3	3.6 13 14 4.1 21 22 4.8
1	Hulpk.voor motorbev.schak. GV1-A01 GV1-A01 Ventilator	Q3	3.8 13 14 4.1 21 22 4.8
1	Potentiometer/1kÛ PW70A PW70A-1K	R1	3.8 4.1 4.8 3.4
1	Transformator/eenfase 4AM 4AM3841-4T0-0C	T1	3.2
1	Thyristor regeling YFFB180-25 YFFB180-25	U1	3.3
1	Gelijkrichter QU123G1 QU123G1	V1	2 ~ --- 3.2

Aant.	Artikelnummer	Benaming	Kruisverwijzingen
1	Lamphouder/22mm-rood 3SB1 3SB1204-6BC06	H1	4.1
1	Lamp/24VDC 3SX1 3SX1344	H1	4.1
1	Lamphouder/22mm-rood XB2 XB2-EV164 Storing	H2	4.9
1	Lamp/24VDC DL1 DL1-CE024 Storing	H2	4.9
1	Relais/3m+1v CA2-D CA2-DN2319BA65 Noodstop	K1	A1 A2 13 14 21 22 33 34
1	Tijdrelais/2w/opk.vert.0,05-5000s RE3-MA1201M RE3-MA1201M Tijd	K2	A1 A2 15 16 18 25 26
1	Vermogensrelais/3P+1m LP1 LP1-D253BA65 Hefcilinder op	K3	A1 A2 1 2 3 4 5 6 4.1 3.3 4.1 4.1
1	Hulpkontaktblok/2m+2v LA1 LA1-D22A65		4.2 4.3 4.3 4.4 4.4

			Datum	04.Dec.1995	Cito Benelux b.v.	EPLAN CAE Systems	Onderdeellijst II	EPLAN versie 5.x
			Tek.	KAP	RITTAL b.v.			
			Gez.	03.Aug.2017				ISO 9002
Wijziging	Datum	Naam	Norm		EPLAN 5.11	Gem.v.	Gem.d.	

= 4.3 3.6 3.6 3.6
+ 4.2 4.6 4.2
4.4

Bl. 34
40 Bl.

Onderdeellijst

Aant.	Artikelnummer	Benaming	Kruisverwijzingen
	Hefcilinder op	K3	4.3 3.6 3.6 3.6 4.2 4.6 4.2 4.4
1	Vermogensrelais/3P+1m LP1 LP1-D253BA65 Hefcilinder neer	K4	4.4 3.7 3.7 3.7 4.4 4.7 4.1 4.3
1	Hulpkontaktblok/2m+2v LA1 LA1-D22A65 Hefcilinder neer	K4	4.4 3.7 3.7 3.7 4.4 4.7 4.1
1	Knipperrelais/1m/0,5-10s RE2 RE2-CA1111M Puls- relais	K5	4.3
1	Draaiknoprozet/0-1 vergr. 3SB1 3SB1000-2AB01 Noodstop	S1	4.5 4.9
1	Houder met schakelelement/1v 3SB1 3SB1300-0C Noodstop	S1	4.1 5.3
1	Draaiknoprozet/0-1 tipst./terugv. 3SB1 3SB1000-3BB01 Noodstop	S2	4.1 5.3 4.1

Aant.	Artikelnummer	Benaming	Kruisverwijzingen
1	Houder met schakelelement/1v 3SB1 3SB1300-0C Noodstop	S2	4.1
1	Keuzeschakelaar/0-1 vergr. ZB2 ZB2-BJ2 Noodstop	S3	4.1
1	Houder met contactelement/1v ZB2 ZB2-BZ102 Noodstop	S3	4.1
1	Keuzeschakelaar/0-1 vergr. RWH1R-S RWH1R-S Noodstop	S4	4.1
1	Bevestigingsadapt.+kontaktel./1m BK10 BK10 Noodstop	S4	4.1
1	Keuzeschakelaar/0-1 vergr. RWH1R-S RWH1R-S	S5	4.2
1	Bevestigingsadapt.+kontakt./1m+1v BK11 BK11	S5	4.2
1	Draaiknoprozet/0-1 vergr. 3SB1 3SB1000-2AB01	S6	

			Datum	04.Dec.1995	Cito Benelux b.v.	EPLAN CAE Systems	Onderdeellijst III	EPLAN versie 5.x
			Tek.	KAP	RITTAL b.v.			
			Gez.	03.Aug.2017				ISO 9002
Wijziging	Datum	Naam	Norm		EPLAN 5.11 / Gem.v.	Gem.d.		4.3 5.6

=
+
Bl. 35
40 Bl.

Onderdeellijst

Aant.	Artikelnummer	Benaming	Kruisverwijzingen
1	Houder met schakelelement/1m 3SB1 3SB1300-0B	S6	4.3 5.6
1	Keuzeschakelaar/0-1 vergrendelend SK615203-FF SK615203-FF	S7	4.4
1	Houder met schakelelement; 1 v SK616001-B SK616001-B	S7	4.4
1	Eindschakelaar/stift/1m+1v ATO-11-1-I ATO-11-1-I Puls- relais	S8	
2	Diode 1000V / 1A 1N4007 1N4007	V2 V3	4.5 5.7 4.7 4.8
1	Motor-rem ARTY-7810 ARTY-7810 Motor- rem	Y1	
2	Magneetventiel 2-5GHE4C 2-5GHE4C Klep op Klep neer	Y2 Y3	4.5 5.4
0.1	NS 32-CU/120 MM² ONGEB. METER 1201280	X1	4.6 5.5 4.7 5.6

Aant.	Artikelnummer	Benaming	Kruisverwijzingen
1	BG/F 1201060	X1	5.1
1	WS 5- 6 1004403	X1	5.1
0.1	NS 32-CU/120 MM² ONGEB. METER 1201280	X2	5.1

			Datum	04.Dec.1995	Cito Benelux b.v.	EPLAN CAE Systems	Onderdeellijst IV
			Tek.	KAP	RITTAL b.v.		
			Gez.	03.Aug.2017			
Wijziging	Datum	Naam	Norm		EPLAN 5.11	Gem.v.	Gem.d.

EPLAN versie 5.x

ISO 9002

Onderdeellijst

Aant.	Artikelnummer	Benaming	Kruisverwijzingen
1	BG/F 1201060	X2	5.1
1	WS 5- 6 1004403	X2	5.1
0.1	NS 32-CU/120 MM² ONGEB. METER 1201280	X3	5.1

Aant.	Artikelnummer	Benaming	Kruisverwijzingen
1	BG/F 1201060	X3	5.1
1	WS 5- 6 1004403	X3	5.1
0.1	NS 32-CU/ 35 MM² ONGEB. METER 1201358	X4	5.1

Onderdeellijst

Aant.	Artikelnummer	Benaming	Kruisverwijzingen
1	BG/F 1201060	X4	5.1
1	WS 5- 6 1004403	X4	5.1
	PS 4205 KAST 1200X2000X500 MM 4205		

Aant.	Artikelnummer	Benaming	Kruisverwijzingen
	SO2840 SOKKEL 4205/85/5205/65 200 2840		
	PS 4105 ZIJWAND 2000X500MM 4105		
	SK 3160 UITGANGSFILTER TBV 3150 3160		
	SK 3151 VENTILATOR 3151		
	SZ2450 ERGOFORM HANDGR. GRIJS/BR. 2450		
	ZB 6:NIET BEDRUKT 1051003		
	UK 5-TWIN 1923021		
	UK 5-RETURN-PE 3002584		

			Datum	04.Dec.1995	Cito Benelux b.v.		EPLAN CAE Systems	Onderdeellijst VI	EPLAN versie 5.x	=
			Tek.	KAP	RITTAL b.v.					+
			Gez.	03.Aug.2017					ISO 9002	Bl. 38
Wijziging	Datum	Naam	Norm		EPLAN 5.11	Gem.v.	Gem.d.			40 Bl.

Onderdeellijst

Aant.	Artikelnummer	Benaming	Kruisverwijzingen
	UK 5 N 3004362		
	ZBM 6/WH:NIET BEDRUKT 5061222		
	ZB 6:NIET BEDRUKT 1051003		
	UK 5-TWIN 1923021		
	UK 5-RETURN-PE 3002584		
	UK 5 N 3004362		
	ZBM 6/WH:NIET BEDRUKT 5061222		
	ZB 6:NIET BEDRUKT 1051003		

Aant.	Artikelnummer	Benaming	Kruisverwijzingen
	UK 5-TWIN 1923021		
	UK 5-RETURN-PE 3002584		
	UK 5 N 3004362		
	ZBM 6/WH:NIET BEDRUKT 5061222		
	UK 5 N 3004362		
	ZBM 6/WH:NIET BEDRUKT 5061222		

DXF-tekening van een CAD-systeem

			Datum	04.Dec.1995	Cito Benelux b.v.		EPLAN CAE Systems	Voorbeeld DXF-import	EPLAN versie 5.x	=
			Tek.	KAP	RITTAL b.v.					+
			Gez.	03.Aug.2017					ISO 9002	Bl. 40
Wijziging	Datum	Naam	Norm		EPLAN 5.11	Gem.v.	Gem.d.			40 Bl.